최고의 기술로 우수한 제품만을 생산하는

MEW
MOLD EXPERT WORLD

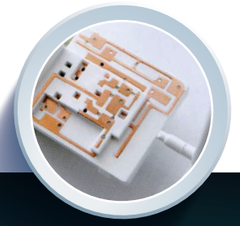

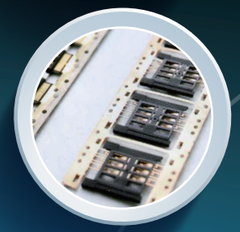

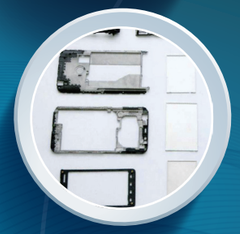

고품질의 LED를 위하여

Vertical Injection Molding Machine for LED Products

MEW(Mold Experts World)는 전문 장비 제조업체로 끊임없는 연구개발을 통하여
설계, 제조 분야의 혁신 기술을 선도해 나가고 있습니다.

MEW MOLD EXPERT WORLD (주)엠이더블유

인천광역시 서구 중봉대로 208-1 (인천광역시 서구 가좌동 602-71)
TEL.(032)575-0317 / FAX.(032)575-0319 / E-mail:mew.21@hanmail.net

MEW MOLD EXPERT WORLD (주)엠이더블유

(주)엠이더블유

Flexible, Automated Production with Ultimate Precision

GREETING

MEW(Mold Experts World)는 창업이래 인서트 사출기를 전문적으로 제작해 온 업체로 고객, 기술, 품질을 최우선으로 생각하며 끊임없는 고민을 통하여 설계, 제조 분야의 혁신 기술을 선도해 나가고 있습니다.
MEW는 고기술력 시대에 고객의 가치창조에 기여하는 파트너로 거듭나고자 기업 비전을 『The Dream of global technique』로 선정하고 장비제조 기술 관련 인프라 및 고객 맞춤형 솔루션으로 고객을 감동시키는 업계 강자로 거듭나겠습니다.
앞으로도 MEW는 인서트 사출성형기 전문 메이커로 그 역할을 다하고자 최선을 다할것을 약속드리겠습니다.

(주)엠이더블유 대표이사 성시웅

2010

- 2010. 12 BMC 더블 형체 사출기 (MVP100-2M-SL) 국내 최초 개발
- 2010. 04 MVC100 고속사출기 개발
- 2010. 03 ㈜ 엠이더블유 설립

2011

- 2011. 11 MVC100-ACC KCS 인증 획득
- 2011. 11 MVC60-HV10 KCS 인증획득
- 2011. 11 MVC60-HV10 개발 생산
- 2011. 09 BMC 입형 사출기 국내 최초 개발
- 2011. 08 MH250 KCS 획득
- 2011. 08 BMC 횡형 사출기(MH-SERIES) 국내 최초 개발
- 2011. 06 기술능력 및 생산체계심사 통과
- 2011. 04 ISO9001:2008 획득

2012

- 2012. 12 MVTR380 KCS 인증 (TRANSFER 성형기)
- 2012. 09 MVR100-3T KCS 인증
- 2012. 07 MVR120-3T KCS 인증
- 2012. 05 MVTR270 KCS 인증획득 (TRANSFER 성형기)
- 2012. 01 MVP100-2M-SL KCS인증획득

2013

- 2013. 10 MVC150-SL KCS 인증
- 2013. 05 형체결 방식 특허 출원

2014

- 2014. 11 MVTR350-VC KCS 인증 (진공CHAMBER EML)
- 2014. 03 MVC35 KCS인증

2015

- 2015. 01 C-FRAME TYPE 좌우 슬라이드 성형기 개발

2016

- 2016. 02 MVP200-2MS KCS 인증
- 2016. 04 MVC18-SP5V KCS 인증

MH Series

BMC 사출성형기

BMC injection molding machine

제품의 특징

- 내마모성 SCREW CYLINDER BI-METAL을 장착하여 안정성 및 SCREW 수명 연장
- 사출장치의 상하 MODULATION을 고려한 설계도입으로 다양한 요구 및 성형에 대응
- 최적의 블록 설계 및 UNIT의 배치로 기계 응답성 및 소음의 최소화
- BMC사출시 대용량 사출(2.7Kg이상)이 가능하며, 서보모터로 유압을 구동함으로써 재연성 및 정밀성이 탁월

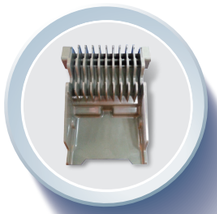

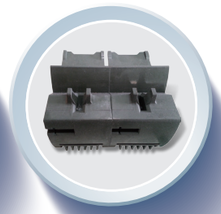

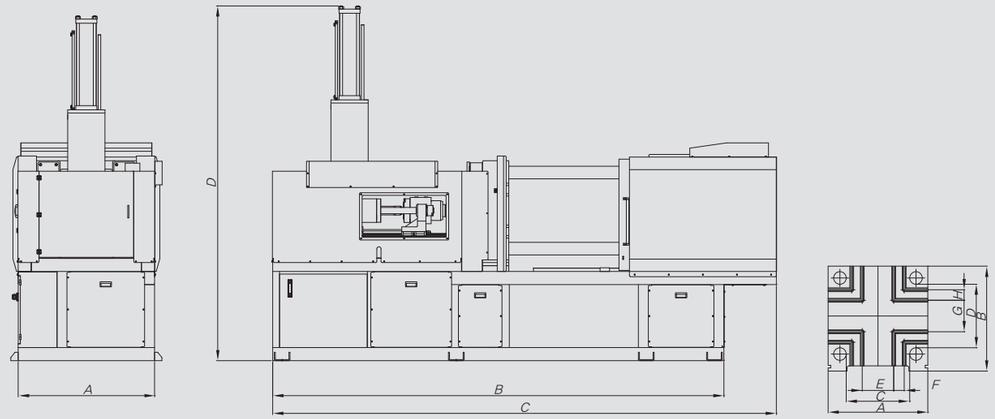

MH 시리즈 기계 제원 / MH SERIES SPECIFICATION

기종	A	B	C	D Max
MH250SP	1300	4300	4800	3380
MH300SP	1450	5050	5655	3500

MH 시리즈 TABLE SIZE / MH SERIES SPECIFICATION

기종	A	B	C	D	E	F	E	F
MH250SP	950	950	605	605	300	100	300	100
MH300SP	1060	1060	705	705	300	100	300	100

MH 시리즈 사양 / MH SERIES SPECIFICATION

MODEL	UNIT	MH250-SP	MH300-SP
스크류 타입 SCREW TYPE		A	A
스크류 경 / 플랜져 SCREW DIAMETER	mm	45	50
사출압력 INJECTION PRESSURE	Kg/Cm²	2613	2394
이론사출용량 INJECTION CAPACITY	Cm³	524	687
사출률 INJECTION RATE	Cm³/sec	232	253
사출중량 INJECTION WEIGHT	g	472	618
사출 스트로크 INJECTION STROKE	mm	300	350
노즐 스트로크 NOZZLE STROKE	mm	400	420
스크류 회전수 SCREW REVOLUTION	rpm	0 ~ 100	0 ~ 100
형체력 CLAMPING FORCE	TON	250	300
형체 스트로크 CLAMPING STORKE	mm	300	350
최소 금형 MOLD THICK.(MIN)	mm	330	280
최대 형개 OPEN. STORKE(MAX)	mm	1120	1250
타이바 거리 TIEBAR DISTANCE	mm	605 x 605	700 x 700
에젝터 돌출력 EJECTOR FORCE	TON	5.3	5.3
에젝터 스트로크 EJECTOR STORKE	mm	175	175
전동기 용량 MOTOR CAPACITY	Kw	15Kw - 1EA / 3Kw - 1	15Kw - 1EA / 3Kw - 2
히터 용량 HEATER CAPACITY	Kw	26Kw	26Kw
사용 전압 WORKING VOLTAGE	V	380	380
사용 압력 WORKING PRESSURE	BAR	140	140
탱크 용량 TANK CAPACITY	ℓ	360	400
기계 크기 MACHINE SIZE	mm	1300 x 4800 x 3380(MAX.)	1450 x 5655 x 3500(MAX.)
금형 체결 볼트 MOLD CLAMP BOLT	mm	M20 (T-BOLT)	M20 (T-BOLT)
기계 중량 MACHINE WEIGHT	TON	10.5	13.1

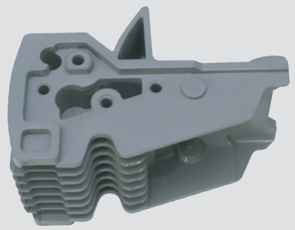

※ 본 사양은 제품의 품질 향상을 위하여 예고없이 변경될 수 있습니다.
This specification is subjected to change for improvement without a notice.

MVTR Series

EMC 사출성형기

EMC injection molding machine

제품의 특징

- 최고의 반도체, LED 제조를 위한 하이브리드 트랜스퍼 몰딩 프레스
- 소형화 고집적화 반도체 제조에 최적인 초정밀 압력제어 및 유량제어 시스템 적용
- 전기 소모량 절감 및 냉각수 사용이 필요없는 혁신적인 기술의 장비
- 초정밀 압력 센서와 고속사출기 전용 CONTROL SYSTEM ITALY, GEFRAN 탑재
- 압력으로 금형 내부의 이물을 감지함으로써 금형 및 장비 보호 가능
- 서보모터 2개를 탑재, 유압을 구동하여 트랜스퍼 사출시 정밀 사출
- 내부 진공 성형 가능 (옵션 사항)
- 진공 CHAMBER 사용시 미성형 최소화 (옵션 사항)

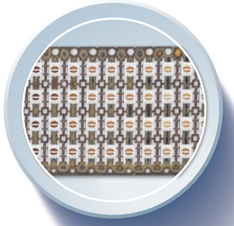

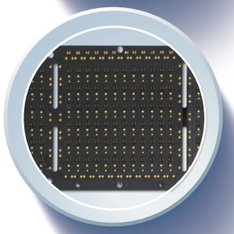

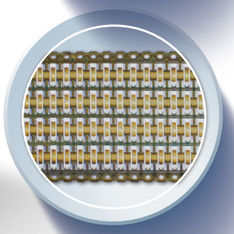

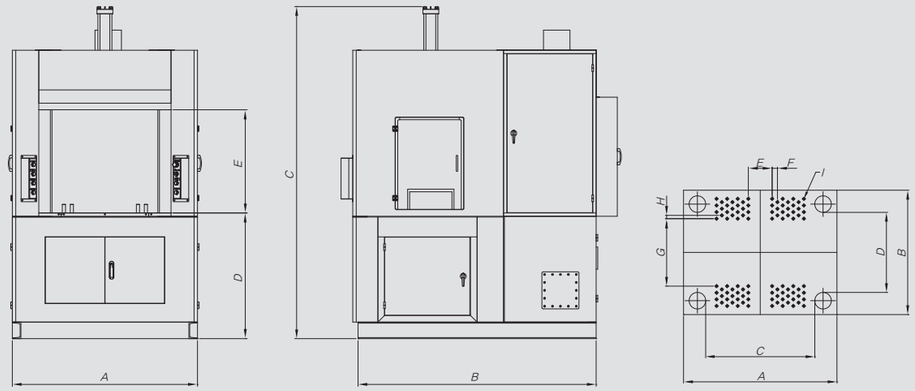

MVTR 시리즈 기계 제원 / MVTR SERIES SPECIFICATION

기종	A	B	C	D	E
MVTR270	1400	1800	2510	750	780
MVTR350-VC	1600	2300	2631	1201	780
MVTR380	1440	1900	2510	1131	780

MVTR 시리즈 TABLE SIZE / MVTR SERIES SPECIFICATION

기종	A	B	C	D	E	F	G	H	I
MVTR270	1160	940	825	605	180	40	510	25	M16
MVTR350-VC	1280	1060	830	610	180	40	510	25	M20
MVTR380	1200	980	825	605	180	40	510	25	M20

MVTR 시리즈 사양 / MVTR SERIES SPECIFICATION

MODEL	UNIT	MVTR270	MVTR350VC	MVTR380
플랜져 경 PLANGER DIAMETER	mm	Ø35 - M24 x 3P TAP	Ø40 - M24 x 3P TAP	Ø40 - M24 x 3P TAP
트랜스퍼 힘 TRANSFER TONNAGE	TON	7	7	7
트랜스퍼 스트로크 TRANSFER STROKE	mm	350	350	350
트랜스퍼 사용압력 TRANSFER PRESSURE	Kg/Cm²	140	140	140
트랜스퍼 저속 TRANSFER SLOW	mm/sec	0 ~ 25	0 ~ 25	0 ~ 25
트랜스퍼 고속 TRANSFER FAST	mm/sec	130	130	130
트랜스퍼 후진 TRANSFER RETURN	mm/sec	150	150	150
형체력 CLAMPING FORCE	TON	270	350	380
형체 스트로크 CLAMPING STORKE	mm	300	300	300
최소 금형 MOLD THICK.(MIN)	mm	470	470	470
최대 금형 MOLD THICK.(MAX)	mm	690	690	690
최대 형개 OPEN. STORKE(MAX)	mm	780	780	780
타이바 거리 TIEBAR DISTANCE	mm	825 x 605	830 x 610	825 x 605
고압 사용압력 HEIGET PRESSURE	Kg/Cm²	210	210	210
형체 사용압력 CLAMPING PRESSURE	Kg/Cm²	140	140	140
형폐 속도 CLAMPING SPEED	mm/sec	1 ~ 118	1 ~ 118	1 ~ 118
형개 속도 CLAMPING RETURN SPEED	mm/sec	1 ~ 148	1 ~ 148	1 ~ 148
에젝터 로드경 EJECTOR ROD DIAMETER	mm	Ø24	Ø25	Ø25
에젝터 스트로크 ECJECTOR STROKE	mm	0 ~ 65	1 ~ 65	1 ~ 65
전동기 용량 MOTOR CAPACITY	Kw	11	3.5 - 1EA , 4.5 - 1EA 진공모터 - 6.6	11
히터 용량 HEATER CAPACITY	Kw	24	19.2	24
사용 전압 WORKING VOLTAGE	V	220 / 380 (전용)	220 / 380 (전용)	220 / 380 (전용)
사용 압력 WORKING PRESSURE	BAR	140	210	210
탱크 용량 TANK CAPACITY	ℓ	95 - 2EA	165 - 2EA	95 - 2EA
기계 크기 MACHINE SIZE	mm	1400 x 2000 x 2510	1600 x 2300 x 2631	1440 x 1850 x 2510
금형 체결 볼트 MOLD CLAMP BOLT	mm	M16	M20	M20
기계 중량 MACHINE WEIGHT	TON	6.5	9	7.5

※ 본 사양은 제품의 품질 향상을 위하여 예고없이 변경될 수 있습니다.
This specification is subjected to change for improvement without a notice.

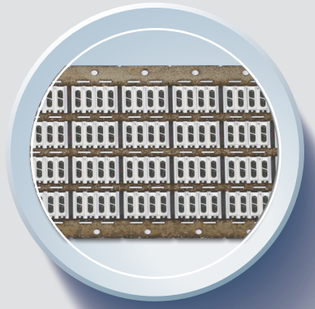

MVRP-4T Series

로터리 사출성형기

Rotary injection molding machine

제품의 특징

- 4주식 수직형체, 수평 사출 타입으로 작업자 사용이 용이함
- 당사의 원리특허를 받은 형체방식으로 CYCLE TIME의 단축, 오일 온도 상승을 최소화
- SHUT OFF TYPE 사용으로 인한 내구성 향상
- 테이블 회전은 서보모터를 사용하여 빠른 제어가 가능 (옵션사항)

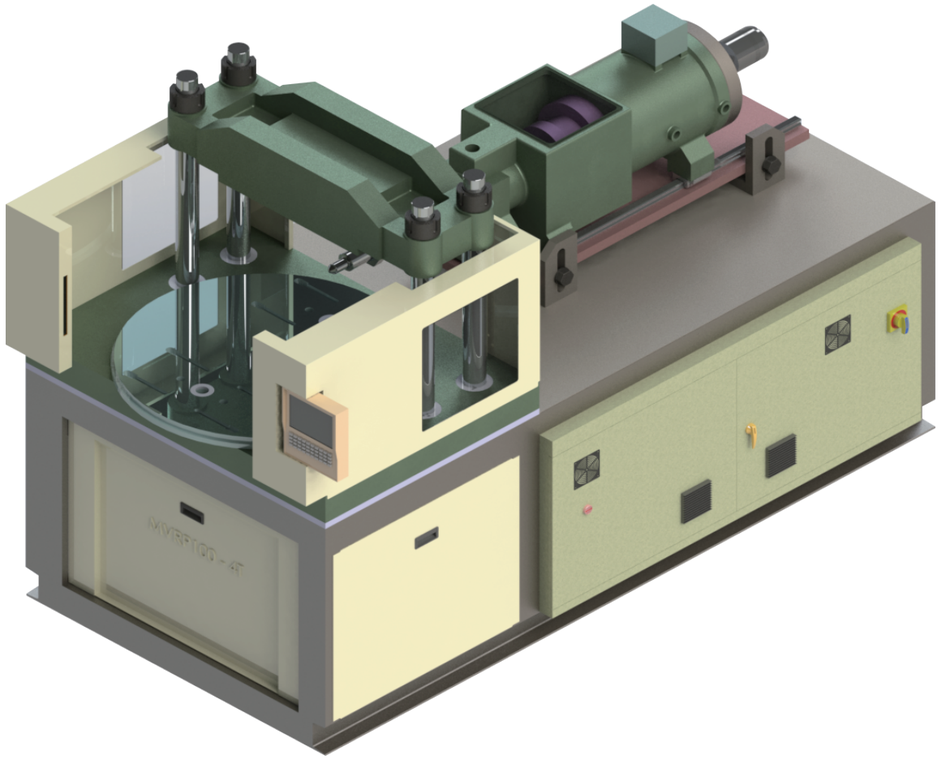

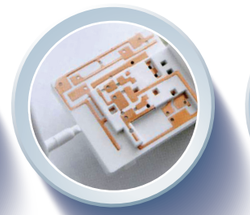

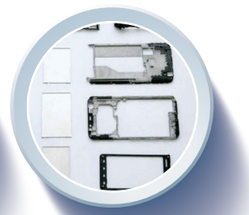

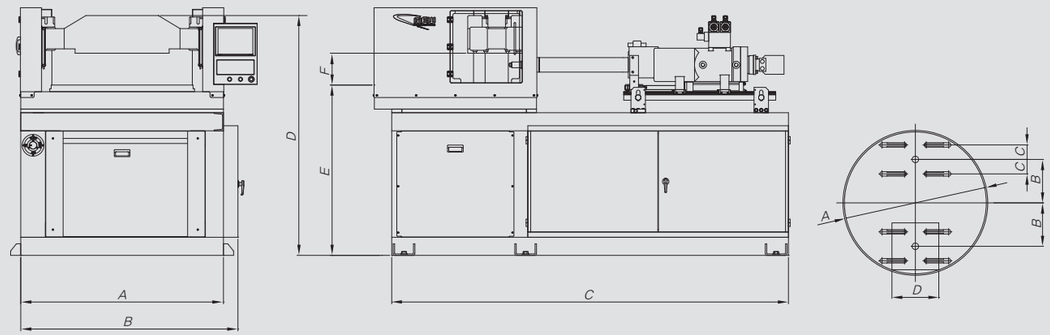

MVRP–4T 시리즈 기계 제원 / MVRP-4T SERIES SPECIFICATION

기종	A	B	C		D	E
			Max	Min		
MVR35 - 4T	1150	2500	2930	2360	850	490
MVR55 - 4T	1330	2700	3150	2555	900	500
MVR85 - 4T	1600	3000	3492.5	2777.5	900	550
MVR100 - 4T	1600	3000	3700	2940	950	600
MVR120 - 4T	1800	3600	4425	3570	1000	720
MVR150 - 4T	1800	3600	4625	3750	1000	720
MVR200 - 4T	1950	3750	4915	3920	1100	830
MVR250 - 4T	2000	3900	5105	4090	1130	830

MVRP–4T 시리즈 TABLE SIZE / MVRP-4T SERIES SPECIFICATION

기종	A	B	C	D
MVR35 - 4T	700	200	60	250 x 2
MVR55 - 4T	850	250	80	300 x 2
MVR85 - 4T	1000	260	100	400 x 2
MVR100 - 4T	1000	260	100	400 x 2
MVR120 - 4T	1260	340	120	480 x 2
MVR150 - 4T	1260	340	120	480 x 2
MVR200 - 4T	1400	360	120	560 x 2
MVR250 - 4T	1400	360	120	560 x 2

MVRP–4T 시리즈 사양 / MVRP-4T SERIES SPECIFICATION

MODEL	UNIT	MVRP35-4T			MVRP55-4T			MVRP85-4T			MVRP100-4T			MVRP120-4T			MVRP150-4T			MVRP200-4T			MVRP250-4T		
스크류 타입 SCREW TYPE		S	A	B	S	A	B	S	A	B	S	A	B	S	A	B	S	A	B	S	A	B	S	A	B
스크류 경 / 플랜져 SCREW DIAMETER	mm	18	25	28	28	32	35	35	40	45	40	45	50	45	50	55	50	55	60	55	60	65	60	65	70
사출압력 INJECTION PRESSURE	Kg/Cm²	1901	2007	1701	1882	1982	1695	2450	1922	1511	2355	1803	1508	2307	1874	1514	1828	1745	1554	1834	1544	1411	1761	1567	1485
이론사출용량 INJECTION CAPACITY	Cm³	62	88	101	84	108	139	189	239	325	212	289	321	255	339	401	315	393	477	398	477	571	399	478	572
사출률 INJECTION RATE	Cm³/sec	97	99	111	108	117	120	58	74	95	72	94	109	84	105	133	118	154	188	136	172	191	133	158	194
사출중량 INJECTION WEIGHT	g	51	71	84	77	97	119	171	225	280	184	254	3114	224	280	356	281	364	428	351	431	502	352	432	503
사출 스트로크 INJECTION STROKE	mm	160			180			200			200			200			200			200			200		
노즐 스트로크 NOZZLE STROKE	mm	180			200			250			250			300			300			300			300		
스크류 회전수 SCREW REVOLUTION	rpm	0 ~ 300			0 ~ 300			0~300			0 ~ 300			0 ~ 300			0 ~ 300			0 ~ 300			0 ~ 300		
형체력 CLAMPING FORCE	TON	35			55			85			100			120			150			200			250		
형체 스트로크 CLAMPING STORKE	mm	220			220			230			280			320			320			420			450		
최소 금형 MOLD THICK.(MIN)	mm	180			180			210			250			300			300			350			400		
최대 형개 OPEN. STORKE(MAX)	mm	480			480			560			610			620			620			770			850		
회전판 직경 ROTATY PLATE DIAMETER	mm	Ø700			Ø850			Ø1000			Ø1000			Ø1260			Ø1260			Ø1400			Ø1400		
에젝터 돌출력 EJECTOR FORCE	TON	1.7			2.7			2.7			2.7			4.3			4.3			4.3			4.3		
에젝터 스트로크 EJECTOR STORKE	mm	80			100			125			125			150			150			185			185		
전동기 용량 MOTOR CAPACITY	Kw	11			11			15			15			18			18			24			30		
히터 용량 HEATER CAPACITY	Kw	4.78			4.78			6.5			6.5			7.5			9			10			10		
사용 전압 WORKING VOLTAGE	V	220 / 380 (전용)			220 / 380 (전용)			220 / 380 (전용)			220 / 380 (전용)			220 / 380 (전용)			220 / 380 (전용)			220 / 380 (전용)			220 / 380 (전용)		
사용 압력 WORKING PRESSURE	BAR	140			140			140			140			140			140			140			140		
탱크 용량 TANK CAPACITY	ℓ	180			180			240			280			300			350			540			610		
기계 크기 MACHINE SIZE	mm	1100 x 2000 x 1900			1275 x 2200 x 2100			1400 x 2500 x 2250			1400 x 2500 x 2250			1625 x 2750 x 2400			1625 x 1065 x 2500			1850 x 3000 x 2850			1850 x 3100 x 2900		
금형 체결 볼트 MOLD CLAMP BOLT	mm	M16 (T-BOLT)			M16 (T-BOLT)			M16 (T-BOLT)			M16 (T-BOLT)			M16 (T-BOLT)			M16 (T-BOLT)			M16 (T-BOLT)			M16 (T-BOLT)		
기계 중량 MACHINE WEIGHT	TON	2.5			3.3			4.1			5.2			5.7			6.5			7.6			8.2		

※ 본 사양은 제품의 품질 향상을 위하여 예고없이 변경될 수 있습니다.
This specification is subjected to change for improvement without a notice.

MVR-4T Series

로터리 사출성형기

Rotary injection molding machine

제품의 특징

- 4주식 수직형체, 수직 사출 일체형으로 공간 점유율의 최소화
- 당사의 원리특허 받은 형체방식으로 CYCLE TIME의 단축, 오일 온도 상승을 최소화
- SHUT OFF TYPE 사용으로 인한 내구성 향상
- 사출 화면이 2개, 정회전사출/역회전사출 기능을 탑재
- 고속 사출시 800mm까지 가능 (옵션사항)
- 테이블 회전은 서보모터를 사용하여 빠른 제어가 가능 (옵션사항)

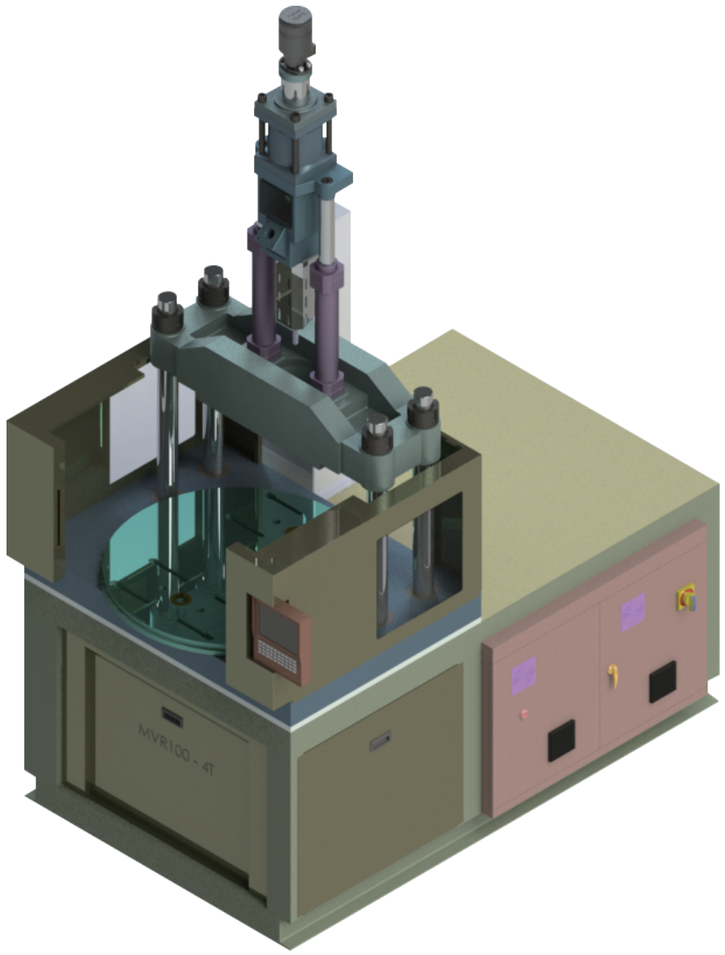

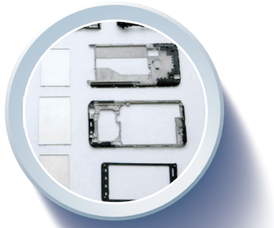

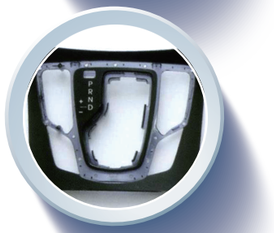

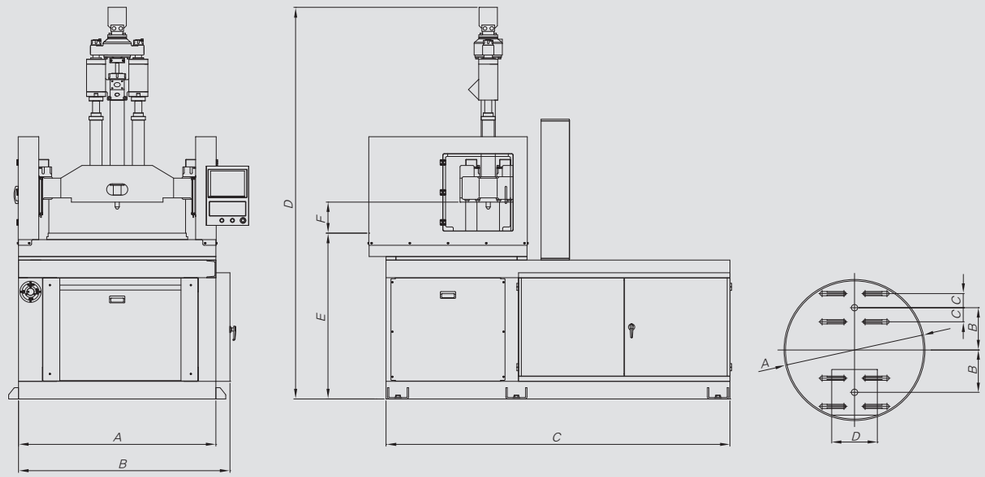

MVR-4T 시리즈 기계 제원 / MVR-4T SERIES SPECIFICATION

기종	A	B	C		D	E
			Max	Min		
MVR35 - 4T	1035	2100	2930	2360	1050	490
MVR55 - 4T	1150	2250	3150	2555	1100	500
MVR85 - 4T	1400	2440	3492.5	2777.5	1176	550
MVR100 - 4T	1400	2440	3700	2940	1176	600
MVR120 - 4T	1600	2700	4425	3570	1446	720
MVR150 - 4T	1600	2700	4625	3750	1446	720
MVR200 - 4T	1850	2850	4915	3920	1635	830
MVR250 - 4T	1975	3100	5105	4090	1635	830

MVR-4T 시리즈 TABLE SIZE / MVR-4T SERIES SPECIFICATION

기종	A	B	C	D
MVR35 - 4T	700	200	60	250 x 2
MVR55 - 4T	850	250	80	300 x 2
MVR85 - 4T	1000	260	100	400 x 2
MVR100 - 4T	1000	260	100	400 x 2
MVR120 - 4T	1260	340	120	480 x 2
MVR150 - 4T	1260	340	120	480 x 2
MVR200 - 4T	1400	360	120	560 x 2
MVR250 - 4T	1400	360	120	560 x 2

MVR-4T 시리즈 사양 / MVR-4T SERIES SPECIFICATION

MODEL	UNIT	MVR35-4T			MVR55-4T			MVR85-4T			MVR100-4T			MVR120-4T			MVR150-4T			MVR200-4T			MVR250-4T		
스크류 타입 SCREW TYPE		S	A	B	S	A	B	S	A	B	S	A	B	S	A	B	S	A	B	S	A	B	S	A	B
스크류 경 / 플랜져 SCREW DIAMETER	mm	16	18	22	22	25	28	28	32	35	32	35	40	35	40	45	40	45	50	50	55	60	60	65	70
사출압력 INJECTION PRESSURE	Kg/Cm²	2611	2121	2335	2333	2134	1774	1717	2211	1830	2212	1845	1601	2085	2000	1671	1994	1855	1748	1655	1633	1410	1655	1633	1410
이론사출용량 INJECTION CAPACITY	Cm³	16	20	41	41	64	85	80	130	156	130	154	201	189	248	310	255	310	399	383	465	555	383	465	555
사출률 INJECTION RATE	Cm³/sec	46	49	53	53	62	68	68	74	85	74	85	91	85	91	118	109	138	131	131	160	160	155	192	191
사출중량 INJECTION WEIGHT	g	14	18	37	37	58	73	73	118	140	118	140	184	173	222	283	223	283	347	347	420	501	351	420	501
사출 스트로크 INJECTION STROKE	mm	80			105			125			150			200			200			200			200		
노즐 스트로크 NOZZLE STROKE	mm	180			250			260			320			320			320			425			450		
스크류 회전수 SCREW REVOLUTION	rpm	0~300			0~300			0~300			0 ~ 300			0 ~ 300			0 ~ 300			0 ~ 300			0 ~ 300		
형체력 CLAMPING FORCE	TON	35			55			85			100			120			150			200			250		
형체 스트로크 CLAMPING STORKE	mm	220			220			230			280			320			320			420			450		
최소 금형 MOLD THICK.(MIN)	mm	180			180			210			250			300			300			350			400		
최대 형개 OPEN. STORKE(MAX)	mm	480			480			560			610			620			620			770			850		
회전판 직경 ROTATY PLATE DIAMETER	mm	Ø700			Ø850			Ø1000			Ø1000			Ø1260			Ø1260			Ø1400			Ø1400		
에젝터 돌출력 EJECTOR FORCE	TON	1.7			2.7			2.7			2.7			4.3			4.3			4.3			4.3		
에젝터 스트로크 EJECTOR STORKE	mm	80			100			125			125			150			150			185			185		
전동기 용량 MOTOR CAPACITY	Kw	7.5			11			11			15			15			15			22			22		
히터 용량 HEATER CAPACITY	Kw	3.5			4.5			6.5			7.5			7.5			9			10			10		
사용 전압 WORKING VOLTAGE	V	220 / 380			220 / 380			220 / 380			220 / 380			220 / 380			220 / 380			220 / 380			220 / 380		
사용 압력 WORKING PRESSURE	BAR	140			140			140			140			140			140			140			140		
탱크 용량 TANK CAPACITY	ℓ	140			180			260			260			400			400			540			580		
기계 크기 MACHINE SIZE	mm	1035 x 2100 x 2930(MAX.)			1150 x 2250 x 3150(MAX.)			1400 x 2440 x 3492.5(MAX.)			1400 x 2440 x 3700(MAX.)			1600 x 2700 x 4425(MAX.)			1600 x 2700 x 4625(MAX.)			1850 x 2850 x 4915(MAX.)			1975 x 3100 x 5105(MAX.)		
금형 체결 볼트 MOLD CLAMP BOLT	mm	M16 T-BOLT			M16 T-BOLT			M16 T-BOLT			M16 T-BOLT			M16 T-BOLT			M16 T-BOLT			M16 T-BOLT			M16 T-BOLT		
기계 중량 MACHINE WEIGHT	TON	3			3.7			4.9			5.3			6.6			7.1			8.7			9.5		

※ 본 사양은 제품의 품질 향상을 위하여 예고없이 변경될 수 있습니다.
This specification is subjected to change for improvement without a notice.

MVR-3T Series

로터리 사출성형기

Rotary injection molding machine

제품의 특징

- 3주식 수직형체, 수직 사출 일체형으로 공간 점유율의 최소화
- 당사의 원리특허 받은 형체방식으로 CYCLE TIME의 단축, 오일 온도 상승을 최소화
- SHUT OFF TYPE 사용으로 인한 내구성 향상
- 고속 사출시 800mm까지 가능 (옵션사항)
- 테이블 회전은 서보모터를 사용하여 빠른 제어가 가능 (옵션사항)

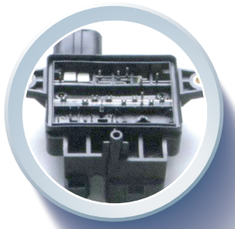

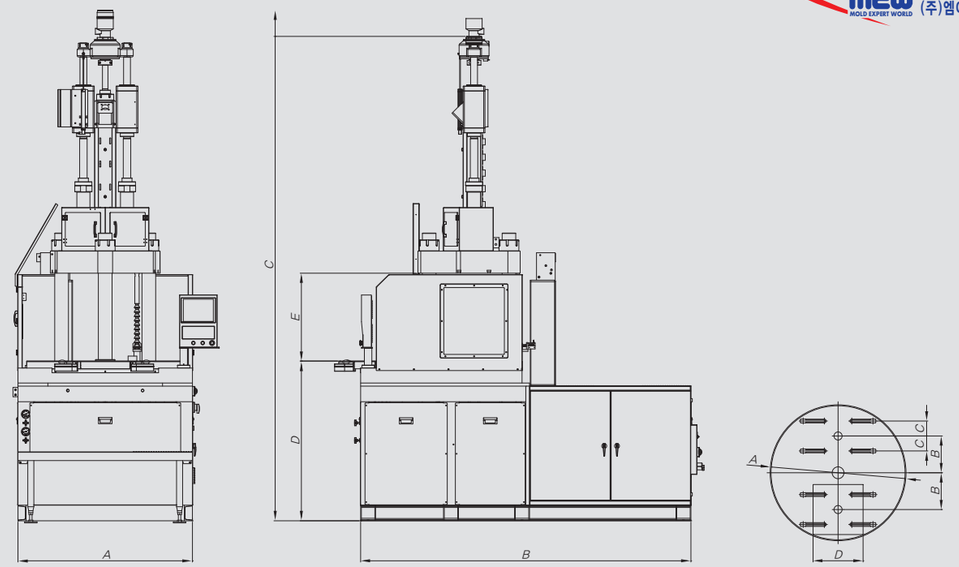

MVR-3T 시리즈 기계 제원 / MVR-3T SERIES SPECIFICATION

기종	A	B	C		D	E
			Max	Min		
MVR85-3T	1250	2160	3200	2515	1120	525
MVR100-3T	1250	2160	3245	2560	1165	565
MVR120-3T	1400	2650	4055	3185	1281	705
MVR150-3T	1400	2700	4100	3230	1281	705
MVR200-3T	1560	2745	4200	3330	1300	745
MVR250-3T	1700	2800	4200	3330	1300	745

MVR-3T 시리즈 TABLE SIZE / MVR-3T SERIES SPECIFICATION

기종	A	B	C	D
MVR85-3T	1075	295	120	400 x 2
MVR100-3T	1075	295	120	400 x 2
MVR120-3T	1260	360	120	450 x 2
MVR150-3T	1260	360	120	450 x 2
MVR200-3T	1420	400	150	500 x 2
MVR250-3T	1560	450	195	550 x 2

MVR-3T 시리즈 사양 / MVR-3T SERIES SPECIFICATION

MODEL	UNIT	MVR85-3T			MVR100-3T			MVR120-3T			MVR150-3T			MVR200-3T			MVR250-3T		
스크류 타입 SCREW TYPE		S	A	B	S	A	B	S	A	B	S	A	B	S	A	B	S	A	B
스크류 경 / 플랜져 SCREW DIAMETER	mm	28	32	35	32	35	40	35	40	45	40	45	50	50	55	60	60	65	70
사출압력 INJECTION PRESSURE	Kg/Cm²	1701	2221	1889	2191	2080	1602	2080	2000	1613	2010	1784	1667	1823	1704	1445	1841	1777	1434
이론사출용량 INJECTION CAPACITY	Cm³	46	77	81	132	153	212	194	253	311	255	321	399	399	475	571	401	498	568
사출률 INJECTION RATE	Cm³/sec	66	75	92	74	89	93	88	94	124	95	125	135	131	158	171	155	192	197
사출중량 INJECTION WEIGHT	g	77	120	141	125	144	195	170	221	295	221	287	364	354	441	508	356	461	518
사출 스트로크 INJECTION STROKE	mm	100			100			100			210			225			230		
노즐 스트로크 NOZZLE STROKE	mm	240			250			250			250			280			280		
스크류 회전수 SCREW REVOLUTION	rpm	0~300			0 ~ 300			0 ~ 300			0 ~ 300			0 ~ 300			0 ~ 300		
형체력 CLAMPING FORCE	TON	80			100			120			150			200			250		
형체 스트로크 CLAMPING STORKE	mm	240 (영점조정후)			240 (영점조정후)			270 (영점조정후)			270 (영점조정후)			300 (영점조정후)			300 (영점조정후)		
최소 금형 MOLD THICK.(MIN)	mm	220 (260)			220 (260)			325 (405)			325 (405)			350 (425)			350 (425)		
최대 금형 MOLD THICK.(MAX)	mm	310 (350)			310 (350)			435 (515)			435 (515)			460 (535)			460 (535)		
최대 형개 OPEN. STORKE(MAX)	mm	560 (600)			560 (600)			710 (790)			710 (790)			750 (850)			750 (850)		
타이바 거리 TIEBAR DISTANCE	mm	540 x 420			540 x 420			640 x 370			640 x 370			700 x 450			700 x 450		
이젝터 돌출력 EJECTOR FORCE	TON	2.7			2.7			3.7			3.7			4.3			4.3		
이젝터 스트로크 EJECTOR STORKE	mm	75			75			110			110			120			120		
전동기 용량 MOTOR CAPACITY	Kw	15			15			15			15			22			22		
히터 용량 HEATER CAPACITY	Kw	4.78			4.78			7.78			10.3			10.3			10.3		
사용 전압 WORKING VOLTAGE	V	220 / 380 (전용)			220 / 380 (전용)			220 / 380 (전용)			220 / 380 (전용)			220 / 380 (전용)			220 / 380 (전용)		
사용 압력 WORKING PRESSURE	BAR	140			140			140			140			140			140		
탱크 용량 TANK CAPACITY	ℓ	200			200			220			220			280			280		
기계 크기 MACHINE SIZE	mm				1485 x 2145 x 3503(MAX.)			1505 x 2150 x 3800(MAX.)			1505 x 2203 x 4035(MAX.)			1535 x 2450 x 4700(MAX.)			1605 x 2650 x 4995(MAX.)		
금형 체결 볼트 MOLD CLAMP BOLT	mm	M16 (T-BOLT)			M16 (T-BOLT)			M16 (T-BOLT)			M16 (T-BOLT)			M16 (T-BOLT)			M16 (T-BOLT)		
기계 중량 MACHINE WEIGHT	TON	3.5			3.8			4.1			4.3			5.2			6.1		

※ 본 사양은 제품의 품질 향상을 위하여 예고없이 변경될 수 있습니다.
This specification is subjected to change for improvement without a notice.

MVC Series

초고속/초정밀 MVC 사출성형기

High performance vertical type injection molding machine

제품의 특징

- 4주식 수직형체, 수직 사출 일체형으로 공간 점유율의 최소화
- 이송자동화 장치와 결합하여 INSERT의 성형 이송까지 자동성형이 가능
- 당사의 원리특허 받은 형체방식으로 CYCLE TIME의 단축, 오일 온도 상승을 최소화
- SHUT OFF TYPE 사용으로 인한 내구성 향상
- 고속 사출시 1000mm까지 가능, LED 성형을 위한 정밀 제어 장치 (옵션사항)

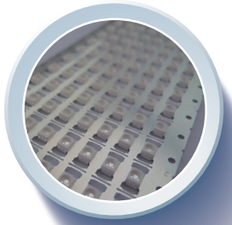

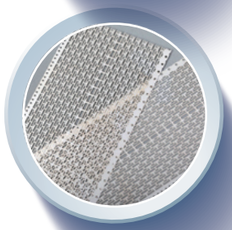

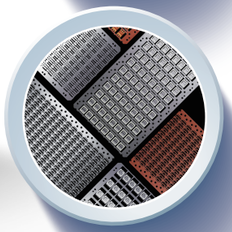

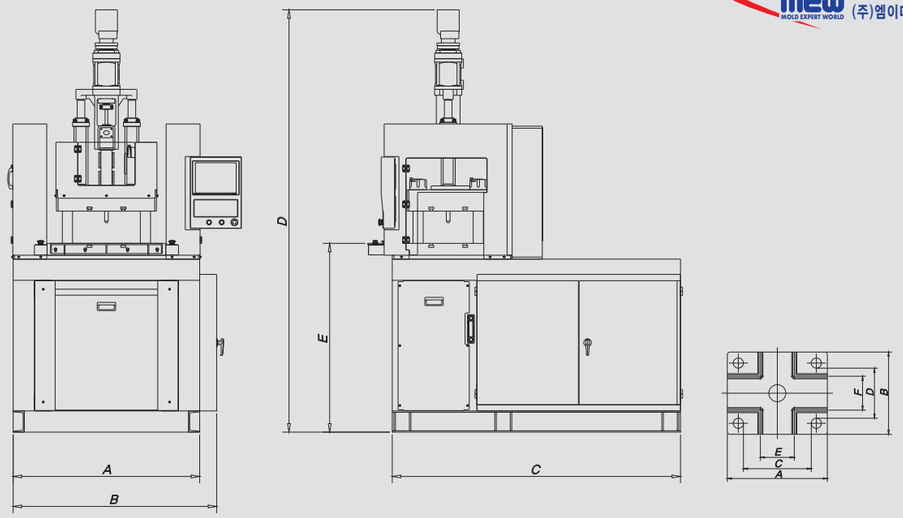

MVC 시리즈 기계 제원 / MVC SERIES SPECIFICATION

기종	A	B	C	D		E	F
				Max	Min		
MVC35	1000	-	1400	2835	2265	903	495
MVC60	1100	1200	1700	3110	2490	1113	520
MVC85	1200	1305	1800	3235	2565	1135	550
MVC100	1300	1405	2000	3505	2810	1193	565
MVC120	1400	1505	2100	3820	3040	1200	615
MVC150	1400	1505	2100	4035	3195	1220	710
MVC200	1535	1640	2450	4500	3620	1300	770
MVC250	1650	1755	2650	4955	4055	1350	800

MVC 시리즈 TABLE SIZE / MVC SERIES SPECIFICATION

기종	A	B	C	D	E	F
MVC35	520	410	370	260	200	150
MVC60	590	485	400	295	200	200
MVC85	610	520	450	320	200	200
MVC100	670	550	460	340	200	200
MVC120	770	600	555	360	200	200
MVC150	880	640	640	370	300	300
MVC200	910	700	675	400	300	300
MVC250	970	740	720	445	300	300

MVC 시리즈 사양 / MVC SERIES SPECIFICATION

MODEL	UNIT	MVC35			MVC60			MVC85			MVC100			MVC120			MVC150			MVC200			MVC250		
스크류 타입 SCREW TYPE		S	A	B	S	A	B	S	A	B	S	A	B	S	A	B	S	A	B	S	A	B	S	A	B
스크류 경 / 플랜져 SCREW DIAMETER	mm	16	18	22	22	25	28	28	32	35	32	35	40	35	40	45	40	45	50	50	55	60	60	65	70
사출압력 INJECTION PRESSURE	Kg/Cm²	2666	2106	1410	2683	2078	1656	2875	2201	1840	2201	1840	1409	2703	2069	1635	2069	1842	1638	1803	1629	1369	1631	1422	1202
이론사출용량 INJECTION CAPACITY	Cm³	16	20	30	38	49	62	62	80	96	80	96	126	202	264	334	264	334	412	442	535	636	586	699	802
사출률 INJECTION RATE	Cm³/sec	70	89	132	70	90	113	106	138	165	138	165	215	207	271	342	271	304	342	311	344	409	356	401	458
사출중량 INJECTION WEIGHT	g	14	18	27	34	44	55	55	72	87	72	87	113	182	238	301	238	301	371	398	481	573	582	627	701
사출 스트로크 INJECTION STROKE	mm	80			100			100			100			100			210			225			230		
노즐 스트로크 NOZZLE STROKE	mm	220			220			240			250			250			250			280			280		
스크류 회전수 SCREW REVOLUTION	rpm	0 ~ 300			0 ~ 300			0~300			0 ~ 300			0 ~ 300			0 ~ 300			0 ~ 300			0 ~ 300		
형체력 CLAMPING FORCE	TON	35			60			80			100			120			150			200			250		
형체 스트로크 CLAMPING STORKE	mm	230 (영점조정후)			230 (영점조정후)			240 (영점조정후)			240 (영점조정후)			270 (영점조정후)			270 (영점조정후)			300 (영점조정후)			300 (영점조정후)		
최소 금형 MOLD THICK.(MIN)	mm	205 (235)			220 (270)			220 (260)			220 (260)			325 (405)			325 (405)			350 (425)			350 (425)		
최대 금형 MOLD THICK.(MAX)	mm	270 (300)			310 (360)			310 (350)			310 (350)			435 (515)			435 (515)			460 (535)			460 (535)		
최대 형개 OPEN. STORKE(MAX)	mm	475 (505)			540 (590)			560 (600)			560 (600)			710 (790)			710 (790)			750 (850)			750 (850)		
타이바 거리 TIEBAR DISTANCE	mm	370 x 260			400 x 295			540 x 420			540 x 420			640 x 370			640 x 370			700 x 450			700 x 450		
에젝터 돌출력 EJECTOR FORCE	TON	1.7			2.7			2.7			2.7			3.7			3.7			4.3			4.3		
에젝터 스트로크 EJECTOR STORKE	mm	50			50			75			75			110			110			120			120		
전동기 용량 MOTOR CAPACITY	Kw	11			11			15			15			15			15			22			22		
히터 용량 HEATER CAPACITY	Kw	4.78			4.78			4.78			4.78			7.78			10.3			10.3			10.3		
사용 전압 WORKING VOLTAGE	V	220 / 380 (전용)			220 / 380 (전용)			220 / 380 (전용)			220 / 380 (전용)			220 / 380 (전용)			220 / 380 (전용)			220 / 380 (전용)			220 / 380 (전용)		
사용 압력 WORKING PRESSURE	BAR	140			140			140			140			140			140			140			140		
탱크 용량 TANK CAPACITY	ℓ	160			180			200			200			220			220			280			280		
기계 크기 MACHINE SIZE	mm	1000 x 1400 x 2900(MAX.)			1385 x 1995 x 3157(MAX.)						1485 x 2145 x 3503(MAX.)			1505 x 2150 x 3800(MAX.)			1505 x 2203 x 4035(MAX.)			1535 x 2450 x 4700(MAX.)			1605 x 2650 x 4995(MAX.)		
금형 체결 볼트 MOLD CLAMP BOLT	mm	M16 (T-BOLT)			M16 (T-BOLT)			M16 (T-BOLT)			M16 (T-BOLT)			M16 (T-BOLT)			M16 (T-BOLT)			M16 (T-BOLT)			M16 (T-BOLT)		
기계 중량 MACHINE WEIGHT	TON	2.5			3.3			3.5			3.8			4.1			4.3			5.2			6.1		

※ 본 사양은 제품의 품질 향상을 위하여 예고없이 변경될 수 있습니다.
This specification is subjected to change for improvement without a notice.

MVC-S Series

초고속/초정밀 MVC 사출성형기

High performance vertical type injection molding machine

제품의 특징

- 4주식 수직형체, 수직 사출 일체형으로 공간 점유율의 최소화
- 이송자동화 장치와 결합하여 INSERT의 성형 이송까지 자동성형이 가능
- 당사의 원리특허 받은 형체방식으로 CYCLE TIME의 단축, 오일 온도 상승을 최소화
- SHUT OFF TYPE 사용으로 인한 내구성 향상
- 전/후 SLIDING 방식으로 복잡한 INSERT 사출성형에 적합

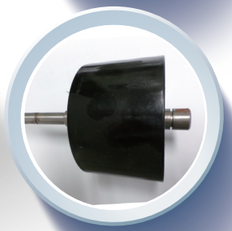

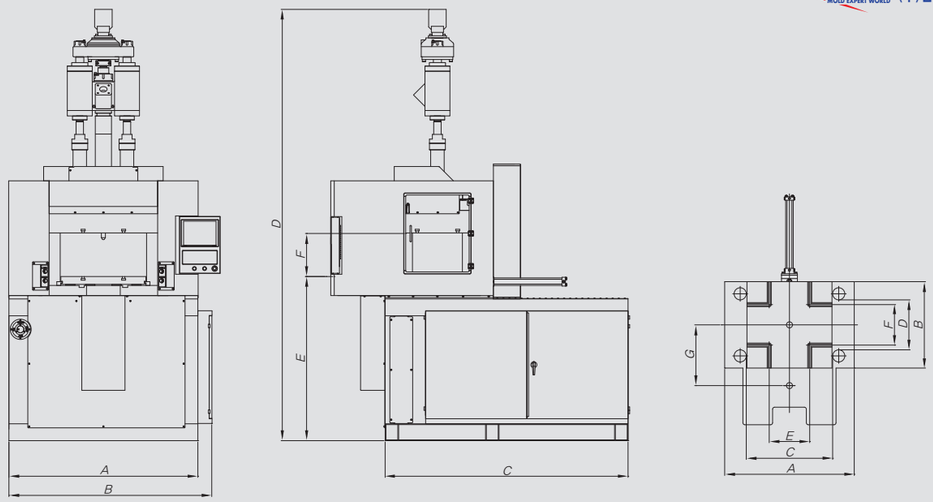

MVC-S 시리즈 기계 제원 / MVC-S SERIES SPECIFICATION

기종	A	B	C	D		E	F
				Max	Min		
MVC35-S	1000	-	1500	2840	2270	908	495
MVC60-S	1100	1200	1800	3115	2495	1118	520
MVC85-S	1200	1305	1900	3240	3890	1140	550
MVC100-S	1300	1405	2100	3510	2815	1198	565
MVC120-S	1400	1505	2200	3825	3045	1205	615
MVC150-S	1400	1505	2200	4035	3195	1225	710
MVC200-S	1535	1640	2550	4505	3625	1305	770
MVC250-S	1650	1755	2750	4960	4060	1355	800

MVC-S 시리즈 TABLE SIZE / MVC-S SERIES SPECIFICATION

기종	A	B	C	D	E	F	G
MVC35-S	600	410	370	260	200	150	300
MVC60-S	670	485	400	295	200	200	300
MVC85-S	690	520	450	320	200	200	350
MVC100-S	750	550	460	340	200	200	350
MVC120-S	850	600	555	360	200	200	400
MVC150-S	960	640	640	370	300	300	450
MVC200-S	990	700	675	400	300	300	450
MVC250-S	1050	740	720	445	300	300	500

MVC-S 시리즈 사양 / MVC-S SERIES SPECIFICATION

MODEL	UNIT	MVC35-S			MVC60-S			MVC85-S			MVC100-S			MVC120-S			MVC150-S			MVC200-S			MVC250-S		
스크류 타입 SCREW TYPE		S	A	B	S	A	B	S	A	B	S	A	B	S	A	B	S	A	B	S	A	B	S	A	B
스크류 경 / 플랜져 SCREW DIAMETER	mm	16	18	22	22	25	28	28	32	35	32	35	40	35	40	45	40	45	50	50	55	60	60	65	70
사출압력 INJECTION PRESSURE	Kg/Cm²	2666	2106	1410	2683	2078	1656	2875	2201	1840	2201	1840	1409	2703	2069	1635	2069	1842	1638	1803	1629	1369	1631	1422	1202
이론사출용량 INJECTION CAPACITY	Cm³	16	20	30	38	49	62	62	80	96	80	96	126	202	264	334	264	334	412	442	535	636	586	699	802
사출률 INJECTION RATE	Cm³/sec	70	89	132	70	90	113	106	138	165	138	165	215	207	271	342	271	304	342	311	344	409	356	401	458
사출중량 INJECTION WEIGHT	g	14	18	27	34	44	55	55	72	87	72	87	113	182	238	301	238	301	371	398	481	573	582	627	701
사출 스트로크 INJECTION STROKE	mm	80			100			100			100			100			210			225			230		
노즐 스트로크 NOZZLE STROKE	mm	220			220			240			250			250			250			280			280		
스크류 회전수 SCREW REVOLUTION	rpm	0 ~ 300			0 ~ 300			0~300			0 ~ 300			0 ~ 300			0 ~ 300			0 ~ 300			1 ~ 300		
형체력 CLAMPING FORCE	TON	35			60			80			100			120			150			200			250		
형체 스트로크 CLAMPING STORKE	mm	230 (영점조정후)			230 (영점조정후)			240 (영점조정후)			240 (영점조정후)			270 (영점조정후)			270 (영점조정후)			300 (영점조정후)			300 (영점조정후)		
최소 금형 MOLD THICK.(MIN)	mm	205 (235)			220 (270)			220 (260)			220 (260)			325 (405)			325 (405)			350 (425)			350 (425)		
최대 금형 MOLD THICK.(MAX)	mm	270 (300)			310 (360)			310 (350)			310 (350)			435 (515)			435 (515)			460 (535)			460 (535)		
최대 형개 OPEN. STORKE(MAX)	mm	475 (505)			540 (590)			560 (600)			560 (600)			710 (790)			710 (790)			750 (850)			750 (850)		
타이바 거리 TIEBAR DISTANCE	mm	370 x 260			400 x 295			540 x 420			540 x 420			640 x 370			640 x 370			700 x 450			700 x 450		
에젝터 돌출력 EJECTOR FORCE	TON	1.7			2.7			2.7			2.7			3.7			3.7			4.3			4.3		
에젝터 스트로크 EJECTOR STORKE	mm	50			50			75			75			110			110			120			120		
전동기 용량 MOTOR CAPACITY	Kw	11			11			15			15			15			15			22			22		
히터 용량 HEATER CAPACITY	Kw	4.78			4.78			4.78			4.78			7.78			10.3			10.3			10.3		
사용 전압 WORKING VOLTAGE	V	220 / 380 (전용)			220 / 380 (전용)			220 / 380 (전용)			220 / 380 (전용)			220 / 380 (전용)			220 / 380 (전용)			220 / 380 (전용)			220 / 380 (전용)		
사용 압력 WORKING PRESSURE	BAR	140			140			140			140			140			140			140			140		
탱크 용량 TANK CAPACITY	ℓ	160			180			200			200			220			220			280			280		
기계 크기 MACHINE SIZE	mm	1000 x 1400 x 2900(MAX.)			1385 x 1995 x 3157(MAX.)						1485 x 2145 x 3503(MAX.)			1505 x 2150 x 3800(MAX.)			1505 x 2203 x 4035(MAX.)			1535 x 2450 x 4700(MAX.)			1605 x 2650 x 4995(MAX.)		
금형 체결 볼트 MOLD CLAMP BOLT	mm	M16 (T-BOLT)			M16 (T-BOLT)			M16 (T-BOLT)			M16 (T-BOLT)			M16 (T-BOLT)			M16 (T-BOLT)			M16 (T-BOLT)			M16 (T-BOLT)		
기계 중량 MACHINE WEIGHT	TON	2.5			3.3			3.5			3.8			4.1			4.3			5.2			6.2		

※ 본 사양은 제품의 품질 향상을 위하여 예고없이 변경될 수 있습니다.
This specification is subjected to change for improvement without a notice.

MVC-SL Series

초고속/초정밀 MVC 사출성형기

High performance vertical type injection molding machine

제품의 특징

- 4주식 수직형체, 수직 사출 일체형으로 공간 점유율의 최소화
- 이송자동화 장치와 결합하여 INSERT의 성형 이송까지 자동성형이 가능
- 당사의 원리특허 받은 형체방식으로 CYCLE TIME의 단축, 오일 온도 상승을 최소화
- SHUT OFF TYPE 사용으로 인한 내구성 향상
- 좌/우 SLIDING 방식으로 복잡한 INSERT 사출성형에 적합

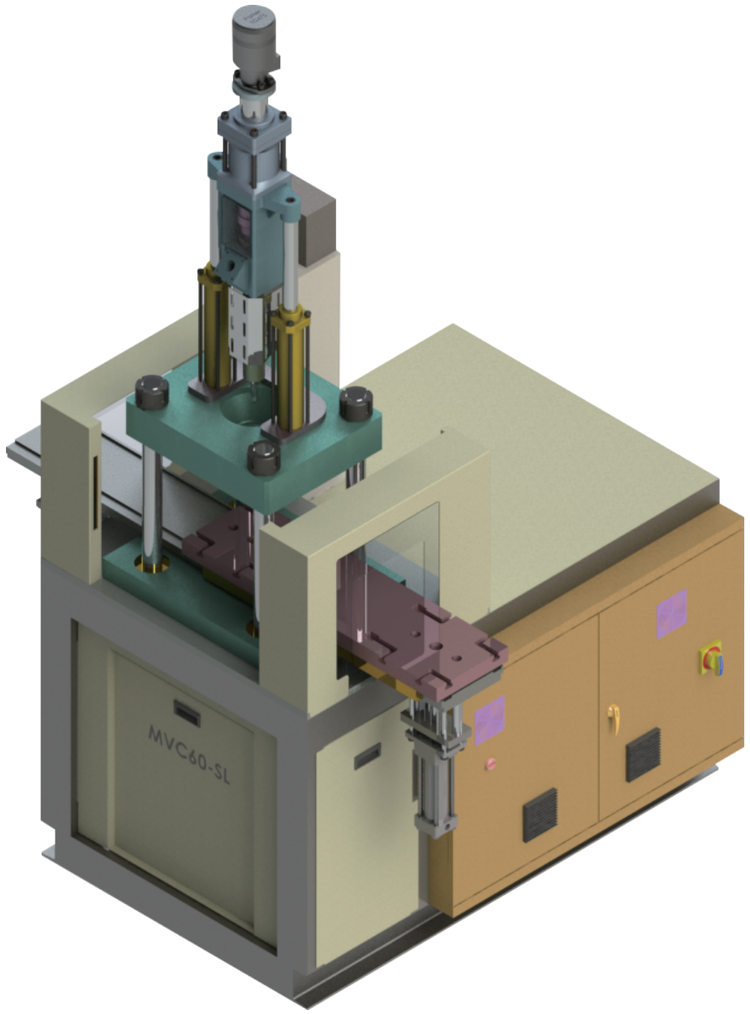

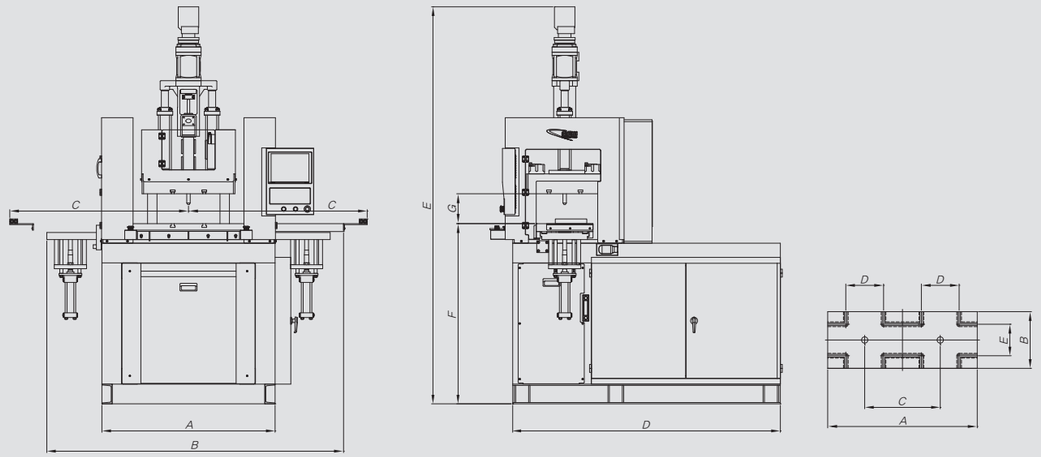

MVC-SL 시리즈 기계 제원 / MVC-SL SERIES SPECIFICATION

기종	A	B	C	D	E		F	G
					Max	Min		
MVC85-SL	1200	1400	1800	1800	3235	2585	1135	550
MVC100-SL	1300	1400	1800	2000	3505	2810	1193	565
MVC120-SL	1400	1600	2000	2100	3820	3040	1200	615
MVC150-SL	1400	1600	2000	2100	4035	3195	1220	710
MVC200-SL	1535	1800	3100	2450	4500	3620	1300	770
MVC250-SL	1650	1800	3100	2650	4955	4055	1350	800

MVC-SL 시리즈 TABLE SIZE / MVC-SL SERIES SPECIFICATION

기종	A	B	C	D	E
MVC85-SL	1000	400	500	280	280
MVC100-SL	1100	400	500	280	280
MVC120-SL	1250	500	600	280	280
MVC150-SL	1250	520	600	280	280
MVC200-SL	1650	550	700	350	350
MVC250-SL	1750	650	700	400	400

MVC-SL 시리즈 사양 / MVC-SL SERIES SPECIFICATION

MODEL	UNIT	MVC35-SL			MVC60-SL			MVC85-SL			MVC100-SL			MVC120-SL			MVC150-SL			MVC200-SL			MVC250-SL		
스크류 타입 SCREW TYPE		S	A	B	S	A	B	S	A	B	S	A	B	S	A	B	S	A	B	S	A	B	S	A	B
스크류 경 / 플랜져 SCREW DIAMETER	mm	16	18	22	22	25	28	28	32	35	32	35	40	35	40	45	40	45	50	50	55	60	60	65	70
사출압력 INJECTION PRESSURE	Kg/Cm²	2666	2106	1410	2683	2078	1656	2875	2201	1840	2201	1840	1409	2703	2069	1635	2069	1842	1638	1803	1629	1369	1631	1422	1202
이론사출용량 INJECTION CAPACITY	Cm³	16	20	30	38	49	62	62	80	96	80	96	126	202	264	334	264	334	412	442	535	636	586	699	802
사출률 INJECTION RATE	Cm³/sec	70	89	132	70	90	113	106	138	165	138	165	215	207	271	342	271	304	342	311	344	409	356	401	458
사출중량 INJECTION WEIGHT	g	14	18	27	34	44	55	55	72	87	72	87	113	182	238	301	238	301	371	398	481	573	582	627	701
사출 스트로크 INJECTION STROKE	mm	80			100			100			100			100			210			225			230		
노즐 스트로크 NOZZLE STROKE	mm	220			220			240			250			250			250			280			280		
스크류 회전수 SCREW REVOLUTION	rpm	0 ~ 300			0 ~ 300			0~300			0 ~ 300			0 ~ 300			0 ~ 300			0 ~ 300			0 ~ 300		
형체력 CLAMPING FORCE	TON	35			60			80			100			120			150			200			250		
형체 스트로크 CLAMPING STORKE	mm	230 (영점조정후)			230 (영점조정후)			240 (영점조정후)			240 (영점조정후)			270 (영점조정후)			270 (영점조정후)			300 (영점조정후)			300 (영점조정후)		
최소 금형 MOLD THICK.(MIN)	mm	205 (235)			220 (270)			220 (260)			220 (260)			325 (405)			325 (405)			350 (425)			350 (425)		
최대 금형 MOLD THICK.(MAX)	mm	270 (300)			310 (360)			310 (350)			310 (350)			435 (515)			435 (515)			460 (535)			460 (535)		
최대 형개 OPEN. STORKE(MAX)	mm	475 (505)			540 (590)			560 (600)			560 (600)			710 (790)			710 (790)			750 (850)			750 (850)		
타이바 거리 TIEBAR DISTANCE	mm	370 x 260			400 x 295			540 x 420			540 x 420			640 x 370			640 x 370			700 x 450			700 x 450		
에젝터 돌출력 EJECTOR FORCE	TON	1.7			2.7			2.7			2.7			3.7			3.7			4.3			4.3		
에젝터 스트로크 EJECTOR STORKE	mm	50			50			75			75			110			110			120			120		
전동기 용량 MOTOR CAPACITY	Kw	11			11			15			15			15			15			22			22		
히터 용량 HEATER CAPACITY	Kw	4.78			4.78			4.78			4.78			7.78			10.3			10.3			10.3		
사용 전압 WORKING VOLTAGE	V	220 / 380 (전용)			220 / 380 (전용)			220 / 380 (전용)			220 / 380 (전용)			220 / 380 (전용)			220 / 380 (전용)			220 / 380 (전용)			220 / 380 (전용)		
사용 압력 WORKING PRESSURE	BAR	140			140			140			140			140			140			140			140		
탱크 용량 TANK CAPACITY	ℓ	160			180			200			200			220			220			280			280		
기계 크기 MACHINE SIZE	mm	1000 x 1400 x 2900(MAX.)			1385 x 1995 x 3157(MAX.)						1485 x 2145 x 3503(MAX.)			1505 x 2150 x 3800(MAX.)			1505 x 2203 x 4035(MAX.)			1535 x 2450 x 4700(MAX.)			1605 x 2650 x 4995(MAX.)		
금형 체결 볼트 MOLD CLAMP BOLT	mm	M16 (T-BOLT)			M16 (T-BOLT)			M16 (T-BOLT)			M16 (T-BOLT)			M16 (T-BOLT)			M16 (T-BOLT)			M16 (T-BOLT)			M16 (T-BOLT)		
기계 중량 MACHINE WEIGHT	TON	2.5			3.3			3.5			3.8			4.1			4.3			5.2			6.1		

※ 본 사양은 제품의 품질 향상을 위하여 예고없이 변경될 수 있습니다.
This specification is subjected to change for improvement without a notice.

MVP-2MS Series

MVP–2MS BMC 사출성형기

High performance vertical type injection molding machine

제품의 특징

- 당사에서 국내 최초로 개발/판매하고 있는 DOUBLE BMC 기종
- TWO MOLD TYPE 으로 1차 금형 소결 시간 동안 타 금형 작업 가능
- 각기 다른 제품을 동시에 생산 가능
- 1회 원료 공급으로 연속 작업 가능하여 CYCLE TIME 단축 및 CAPACITY가 증가
- SERVO MOTOR 장착으로 에너지 절감 효과
- 온유기 및 진공펌프가 내장되어 있어 작업자 사용이 편리

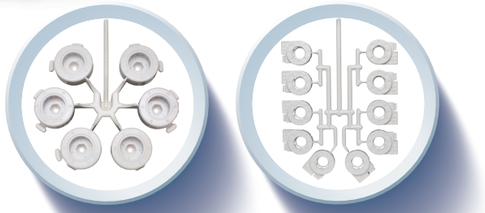

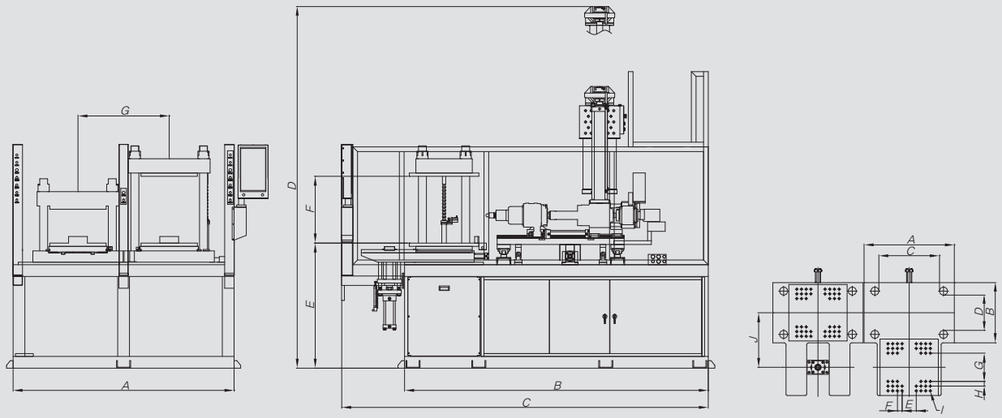

MVP–2MS 시리즈 기계 제원 / MVP-2MS SERIES SPECIFICATION

기종	A	B	C	D		F	E	G
				Max	Min			
MVP100-2MS	2350	3230	3900	3845	2995	1330	710	970
MVP120-2MS	2780	3280	4050	3865	3015	1350	730	1070
MVP150-2MS	3210	3370	4100	3885	3035	1380	750	1180

MVP–2MS 시리즈 TABLE SIZE / MVP-2MS SERIES SPECIFICATION

기종	A	B	C	D	E	F	G	H	I	J
MVP100-2MS	960	640	645	375	150	50	300	50	M20	580
MVP120-2MS	1060	690	650	395	180	50	320	50	M20	600
MVP150-2MS	1170	730	735	405	200	50	340	50	M20	630

MVP–2MS 시리즈 사양 / MVP-2MS SERIES SPECIFICATION

MODEL	UNIT	MVP100-2MS	MVP120-2MS	MVP150-2MS	MVP200-2MS
스크류 경 SCREW DIAMETER	mm	50	50	50	50
플랜저 경 PLANGER DIAMETER	mm	90	90	90	90
사출압력 INJECTION PRESSURE	Mpa	58	58	58	58
이론사출용량 INJECTION CAPACITY	Cm³	1900	1900	1900	1900
압출 압력 PRESSURE	MPa	5.6	5.6	5.6	5.6
압출 용량 PRESSURE CAPACITY	L	35	35	35	35
사출률 INJECTION RATE	Cm³/sec	310	310	310	310
사출중량 INJECTION WEIGHT	Kg	3.3	3.3	3.3	3.3
사출 스트로크 INJECTION STROKE	mm	370	370	370	300
노즐 스트로크 NOZZLE STROKE	mm	300	300	300	300
스크류 회전수 SCREW REVOLUTION	rpm	0 ~ 100	0 ~ 100	0 ~ 100	0 ~ 100
형체력 CLAMPING FORCE	TON	100	120	150	200
형체 스트로크 CLAMPING STORKE	mm	230	270	270	420
최소 금형 MOLD THICK.(MIN)	mm	435	325	350	450
최대 형개 OPEN. STORKE(MAX)	mm	780	710	750	860
타이바 거리 TIEBAR DISTANCE	mm	645 x 375	650 x 395	735 x 405	715 x 435
에젝터 돌출력 EJECTOR FORCE	TON	11	11	11	11
에젝터 스트로크 EJECTOR STORKE	mm	110	110	110	150
전동기 용량 MOTOR CAPACITY	Kw	15Kw - 2EA , 3Kw - 1EA	15Kw - 2EA , 3Kw - 1EA	15Kw - 2EA , 3Kw - 1EA	18Kw(2EA) 12Kw 5.5Kw(2EA)
히터 용량 HEATER CAPACITY	Kw	28Kw	28Kw	28Kw	48Kw
사용 전압 WORKING VOLTAGE	V	220 / 380	220 / 380	220 / 380	220 / 380
사용 압력 WORKING PRESSURE	BAR	140	140	140	140
탱크 용량 TANK CAPACITY	ℓ	400	480	560	560
기계 크기 MACHINE SIZE	mm	2350 x 3230 x 3845(MAX)	2780 x 3280 x 4050(MAX)	2630 x 4210 x 3845 (MAX)	2630 x 4210 x 3845 (MAX)
금형 체결 볼트 MOLD CLAMP BOLT	mm	M20	M20	M20	M20
기계 중량 MACHINE WEIGHT	TON	12	14.8	17	17

※ 본 사양은 제품의 품질 향상을 위하여 예고없이 변경될 수 있습니다.
This specification is subjected to change for improvement without a notice.

MVP-SL Series

좌우 슬라이드 사출성형기

High performance vertical type injection molding machine

제품의 특징

- 4주식 수직형체, 수평 사출 타입으로 작업자 사용이 용이
- 당사의 원리특허 받은 형체방식으로 CYCLE TIME의 단축, 오일 온도 상승을 최소화
- SHUT OFF TYPE 사용으로 인한 내구성 향상
- 좌/우 SLIDING 방식으로 복잡한 INSERT 사출성형에 적합

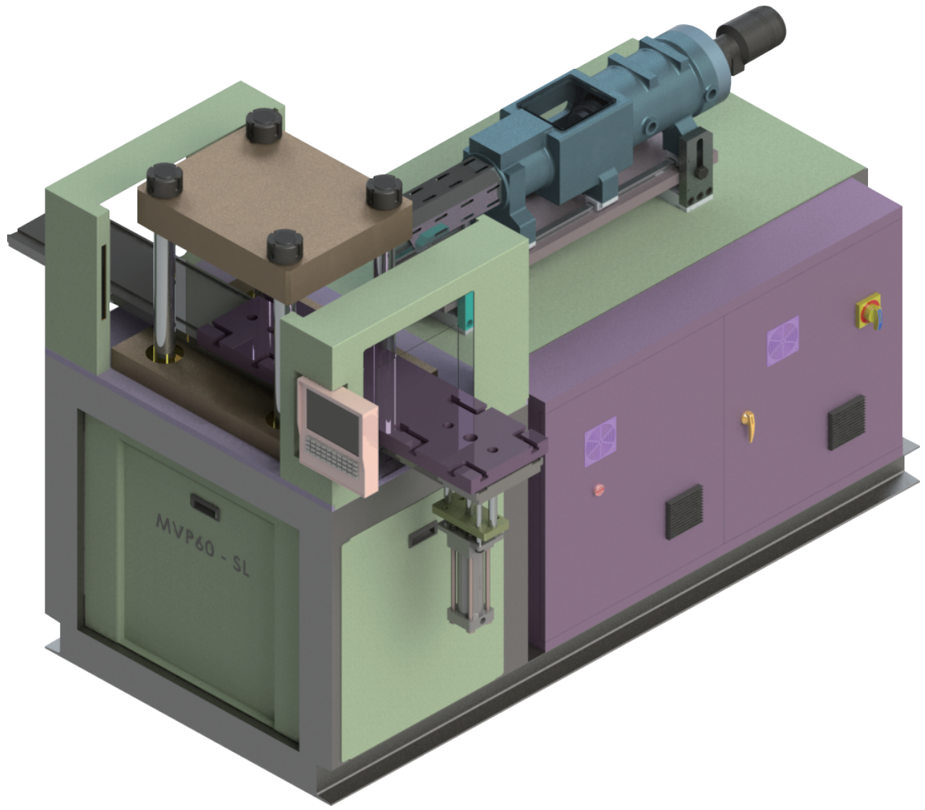

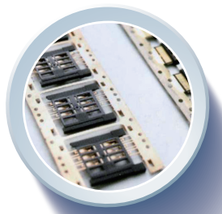

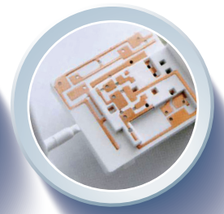

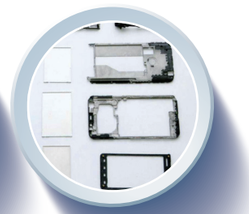

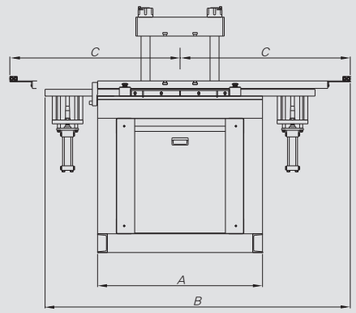

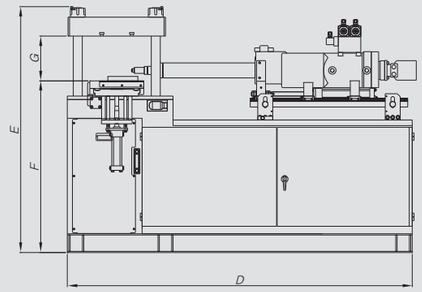

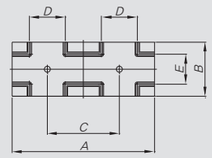

MVP-SL 시리즈 기계 제원 / MVP-SL SERIES SPECIFICATION

기종	A	B	C	D	E		F	G
					Max	Min		
MVP35-SL	950	1100	865	2000	1900	1680	930	420
MVP55-SL	1050	1275	900	2200	2100	1840	930	480
MVP85-SL	1200	1400	950	2500	2250	1970	950	500
MVP100-SL	1200	1400	950	2500	2250	1970	950	500
MVP120-SL	1350	1625	1065	2750	2400	2050	975	620
MVP150-SL	1350	1625	1065	2800	2500	2140	975	640
MVP200-SL	1470	1850	1200	3000	2850	2450	1145	750
MVP250-SL	1500	1850	1200	3100	2900	2500	1175	750

MVP-SL 시리즈 TABLE SIZE / MVP-SL SERIES SPECIFICATION

기종	A	B	C	D	E
MVP35-SL	950	320	400	220	220
MVP55-SL	1000	360	420	250	250
MVP85-SL	1020	400	500	280	280
MVP100-SL	1050	400	500	280	280
MVP120-SL	1250	520	600	300	300
MVP150-SL	1250	540	600	340	340
MVP200-SL	1650	580	700	350	350
MVP250-SL	1750	640	700	380	380

MVP-SL 시리즈 사양 / MVP-SL SERIES SPECIFICATION

MODEL	UNIT	MVC35-SL			MVC55-SL			MVC85-SL			MVC100-SL			MVC120-SL			MVC150-SL			MVC200-SL			MVC250-SL		
스크류 타입 SCREW TYPE		S	A	B	S	A	B	S	A	B	S	A	B	S	A	B	S	A	B	S	A	B	S	A	B
스크류 경 / 플랜져 SCREW DIAMETER	mm	18	25	28	28	32	35	35	40	45	40	45	50	45	50	55	50	55	60	55	60	65	60	65	70
사출압력 INJECTION PRESSURE	Kg/Cm²	1901	2007	1701	1882	1982	1695	2450	1922	1511	2355	1803	1508	2307	1874	1514	1828	1745	1554	1834	1544	1411	1761	1567	1485
이론사출용량 INJECTION CAPACITY	Cm³	62	88	101	84	108	139	189	239	325	212	289	321	255	339	401	315	393	477	398	477	571	399	478	572
사출률 INJECTION RATE	Cm³/sec	97	99	111	108	117	120	58	74	95	72	94	109	84	105	133	118	154	188	136	172	191	133	158	194
사출중량 INJECTION WEIGHT	g	51	71	84	77	97	119	171	225	280	184	254	311	224	280	356	281	364	428	351	431	502	352	432	503
사출 스트로크 INJECTION STROKE	mm	160			180			200			200			200			200			200			200		
노즐 스트로크 NOZZLE STROKE	mm	180			200			250			250			300			300			300			300		
스크류 회전수 SCREW REVOLUTION	rpm	0 ~ 300			0 ~ 300			0~300			0 ~ 300			0 ~ 300			0 ~ 300			0 ~ 300			0 ~ 300		
형체력 CLAMPING FORCE	TON	35			55			85			100			120			150			200			250		
형체 스트로크 CLAMPING STORKE	mm	220			260			280			280			350			360			400			400		
최소 금형 MOLD THICK.(MIN)	mm	160			180			220			220			300			320			350			350		
최대 형개 OPEN. STORKE(MAX)	mm	380			440			500			500			650			680			750			750		
에젝터 돌출력 EJECTOR FORCE	TON	2.7			2.7			2.7			2.7			4.3			4.3			4.3			4.3		
에젝터 스트로크 EJECTOR STORKE	mm	60			85			100			125			150			180			200			200		
전동기 용량 MOTOR CAPACITY	Kw	11			11			15			15			18			18			24			30		
히터 용량 HEATER CAPACITY	Kw	4.78			4.78			6.5			6.5			7.5			9			10			10		
사용 전압 WORKING VOLTAGE	V	220 / 380 (전용)			220 / 380 (전용)			220 / 380 (전용)			220 / 380 (전용)			220 / 380 (전용)			220 / 380 (전용)			220 / 380 (전용)			220 / 380 (전용)		
사용 압력 WORKING PRESSURE	BAR	140			140			140			140			140			140			140			140		
탱크 용량 TANK CAPACITY	ℓ	180			180			240			280			300			350			540			610		
기계 크기 MACHINE SIZE	mm	1100 x 2000 x 1900			1275 x 2200 x 2100			1400 x 2500 x 2250			1400 x 2500 x 2250			1625 x 2750 x 2400			1625 x 1065 x 2500			1850 x 3000 x 2850			1850 x 3100 x 2900		
금형 체결 볼트 MOLD CLAMP BOLT	mm	M16 (T-BOLT)			M16 (T-BOLT)			M16 (T-BOLT)			M16 (T-BOLT)			M16 (T-BOLT)			M16 (T-BOLT)			M16 (T-BOLT)			M16 (T-BOLT)		
기계 중량 MACHINE WEIGHT	TON	2.5			3.3			4.1			5.2			5.7			6.5			7.6			8.2		

※ 본 사양은 제품의 품질 향상을 위하여 예고없이 변경될 수 있습니다.
This specification is subjected to change for improvement without a notice.

MVP-SLC Series

MVP 사출성형기

High performance vertical type injection molding machine

제품의 특징

- 상하구동 형체 , 수평 사출타입에 C형 FRAME을 사용하여 작업에 용이
- C형 TYPE의 FRAME 사용으로 타이바에 의한 금형 SIZE 제한 및 전면부 간섭이 없음
- 코일성형, 전선코드, 하네스류 사출시 효율적
- 좌/우 SLIDING 방식으로 복잡한 INSERT 사출성형에 적합

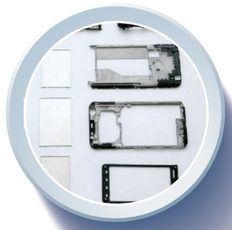

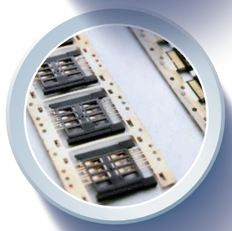

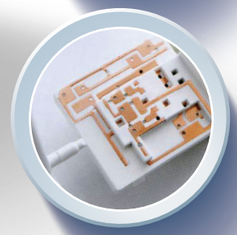

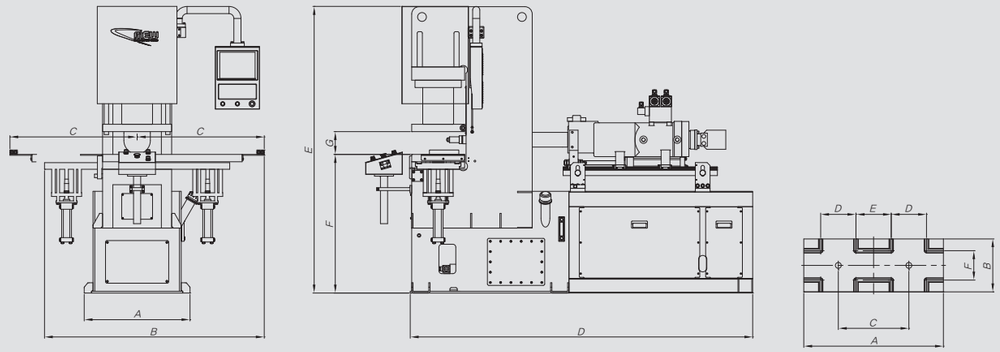

MVP-SLC 시리즈 기계 제원 / MVP-SLC SERIES SPECIFICATION

기종	A	B	C	D	E	F	G
MVP55-SLC	720	1495	865	2330	1950	945	395
MVP90-SLC	1000	1600	950	2700	2350	980	510

MVP-SLC 시리즈 TABLE SIZE / MVP-SLC SERIES SPECIFICATION

기종	A	B	C	D	E	F
MVP55-SLC	950	360	480	240	240	200
MVP90-SLC	1050	440	500	300	300	260

MVP-SLC 시리즈 사양 / MVP-SLC SERIES SPECIFICATION

MODEL	UNIT	MVP55-SLC			MVP90-SLC		
스크류 타입 SCREW TYPE		O	A	B	O	A	B
스크류 경 / 플랜져 SCREW DIAMETER	mm	28	32	35	32	35	40
사출압력 INJECTION PRESSURE	Kg/Cm²	1882	1982.4	1695	1881	2050	1960
이론사출용량 INJECTION CAPACITY	Cm³	84	108.6	139	115	199	257
사출률 INJECTION RATE	Cm³/sec	108	117.7	120	87	107	114
사출중량 INJECTION WEIGHT	g	77	97.7	119	108	180	233
사출 스트로크 INJECTION STROKE	mm	135			195		
노즐 스트로크 NOZZLE STROKE	mm	250			280		
스크류 회전수 SCREW REVOLUTION	rpm	0 ~ 300			0 ~ 300		
형체력 CLAMPING FORCE	TON	55			90		
형체 스트로크 CLAMPING STORKE	mm	240			260		
최소 금형 MOLD THICK.(MIN)	mm	160 (155)			200 (195)		
최대 형개 OPEN. STORKE(MAX)	mm	395			455		
타이바 거리 TIEBAR DISTANCE	mm	-			-		
에젝터 돌출력 EJECTOR FORCE	TON	2.7			3.9		
에젝터 스트로크 EJECTOR STORKE	mm	125			150		
전동기 용량 MOTOR CAPACITY	Kw	12			15		
히터 용량 HEATER CAPACITY	Kw	8.04			10.4		
사용 전압 WORKING VOLTAGE	V	380			380		
사용 압력 WORKING PRESSURE	BAR	140			140		
탱크 용량 TANK CAPACITY	ℓ	180			260		
기계 크기 MACHINE SIZE	mm	1730 x 2330 x 1950			1900 x 2700 x 2350		
금형 체결 볼트 MOLD CLAMP BOLT	mm	M16			M16		
기계 중량 MACHINE WEIGHT	TON	4			5.2		

※ 본 사양은 제품의 품질 향상을 위하여 예고없이 변경될 수 있습니다.
This specification is subjected to change for improvement without a notice.

HYBIRD SERVO SYSTEM

하이브리드 서보 시스템

- 일반 유압체계를 SERVO MOTOR와 SERVO CONTROLLER로 유압펌프의 압력 및 유량을 제어하는 시스템
- 전동 사출기의 탁월한 제어 능력과 일반 유압 사출기의 유지 보수성의 장점을 결합한 새로운 유압 시스템
- 에너지 절감 및 기타 유지보수 비용의 절감에 탁월한 시스템

하이브리드 서보 시스템의 특장점

- **에너지 절감효과** – 일반 유압 사출기 대비 전력량 평균 50~65% 절감 효과
- **성능향상 효과** – 고응답성 반복 재현성 등을 높여 고성능의 효과를 발휘
- **품질향상 효과** – 생산성의 향상, 정밀 제품 성형이 용이
- **발열성 향상 효과** – 저발열로 인한 작동유량의 절감 냉각수 사용량이 감소
- **저소음 향상 효과** – 75dB 이하의 저소음 실현
- **경제성 향상 효과** – 전력량 절감, 냉각수 사용량 감소, 유지보수 비용의 대폭 절감효과 발휘

하이브리드 서보 시스템 구성 및 제어 방식

- 고효율 동기식 서보 모터와 서보 모터를 정밀 제어하는 서보 드라이브 압력과 회전속도를 Closed Loop 제어하기 위한 엔코더와 정밀 압력센서, 브레이크 유닛, 브레이크 레지스터, 안전밸브 등으로 구성
- 사출 성형의 제어 컨트롤러로부터 Servo Controller에 주어진 압력, 속도 지령에 따라서 Servo Motor를 제어함으로써 Servo Motor로 구동되는 유압펌프는 오일 탱크로부터 오일 탱크로부터 흡인된 작동유를 주어진 신호값에 따라 압력, 속도 등을 정밀 제어

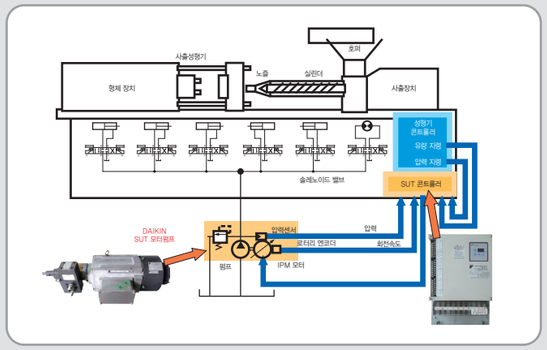

하이브리드 서보모터 구성의 예

디지털 유압 서보드라이버 에너지절약 전문

고성능 서보모터 드라이브는 정지상태에서 1500rpm까지 40ms가 소요되며, 신속한 응답성과 간편성으로 작업시간을 줄이고 액션비트를 가속시킵니다.

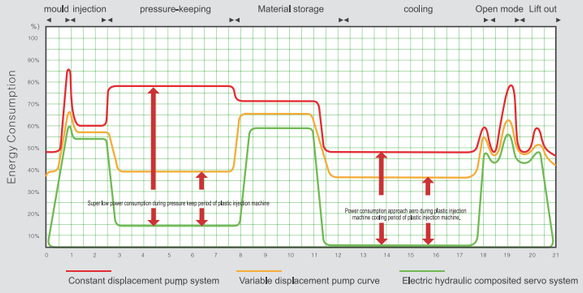

GEFRAN CONTROLLER SYSTEM

제프란 컨트롤러 시스템

제프란 SYSTEM 특징

- 강력한 내장 PLC
- 확장성
- 통신 포트의 폭넓은 가용성
- 실시간 솔루션 제공
- 통신 포트의 폭넓은 가용성
- 독특한 프로그래밍 소프트웨어

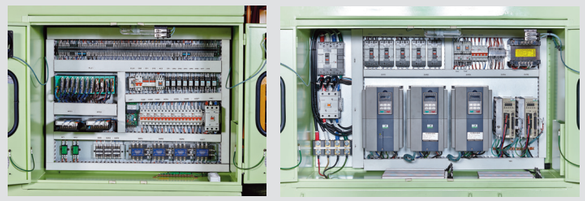

배전반 예

GEFRAN SYSTEM PROFILE
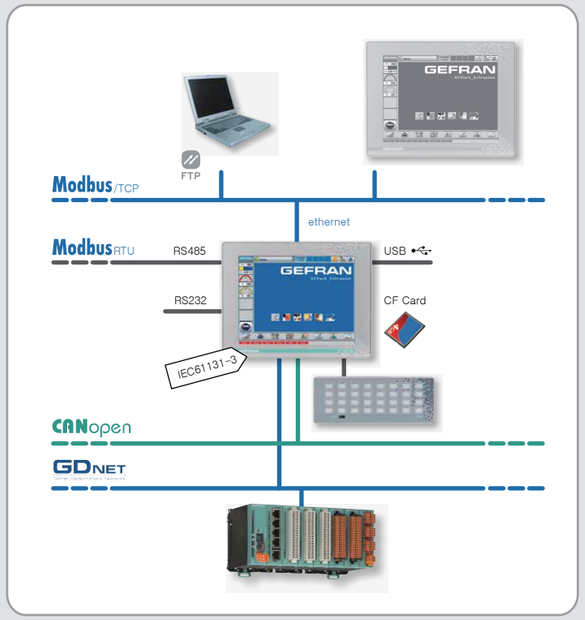
- GEFRAN SYSTEM은 사용자에게 콤팩트하고 저렴한 기계 제어 솔루션을 제공합니다.
- 단일제품의 PLC는 통계및 그래픽 페이지를 자동으로 생성하여 매우 신속하며 경제적입니다.
- 패널의 크기는 6.5" ~ 15"까지 다양하며, 터치스크린과 통합 키보드를 수평 또는 수직으로 설치할 수 있습니다.
- 운영시스템은 GEODE 32비트 프로세서 기반이며, 최소 256MB 부터 최대 512MB의 RAM을 사용합니다.
- 이동부분이 완전히 배제 되었으며, 팬이 없는 냉각장치를 사용하였습니다.
- 윈도우의 XPe 기반한 실시간 운영 시스템을 가진 제품에 대한 대안으로 타사 프로그램을 사용 가능합니다.